Un poisson en origami

Préparer le papier

1. Découper deux carrés de couleurs différentes dans du papier.

2. Sur l'un des carrés dessiner des écailles. Coller les 2 carrés de pap

Les étapes du pliage

3. Marquer les plis.
   Plier en 2 de gauche à droite et rouvrir : le pli vertical est marqué. Plier en 2 de haut en bas pour marquer le pli horizontal. Plier en 2 en formant un triangle pour marquer les 2 horizontales.
   (étapes 1, 2, 3, 4 du croquis)

4. Ramener un des coins au centre du carré. Appuyer pour plier. Retourner le travail. (étape 5 du croquis)

5. Rabattre les cotés vers le centre. (étape 6 du croquis)

6. Rabattre le bas et le haut vers le centre. Marquer les plis et ouvrir. (étapes 7 et 8 du croquis)

7. Marquer les 2 diagonales de la partie basse du travail : rabattre vers la gauche puis ouvrir.
Rabattre vers la droite puis ouvrir. (étapes 9 et 10 du croquis)

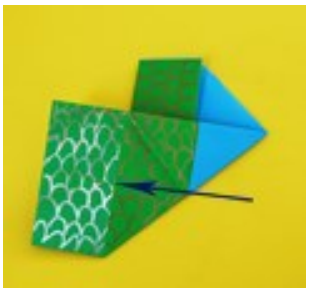
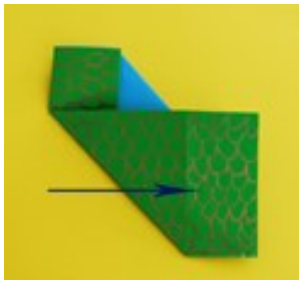

8. Relever le bas, ouvrir en étirant vers l'extérieur les 2 coins du papier . On obtient une forme de barque.
Aplatir. Faire de même sur la partie haute. (étapes 11 et 12 du croquis)

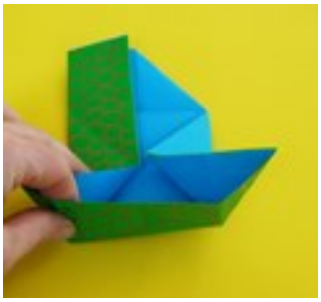

9. Rabattre les pointes dans une même direction (opposée à la pointe de la tête).
Plier la queue.
(étapes 13, 14, 15 du croquis)

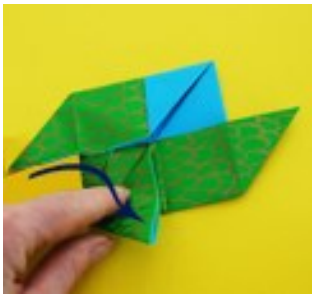
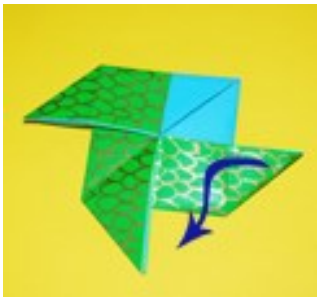

10. Retourner le travail, le poisson est terminé .
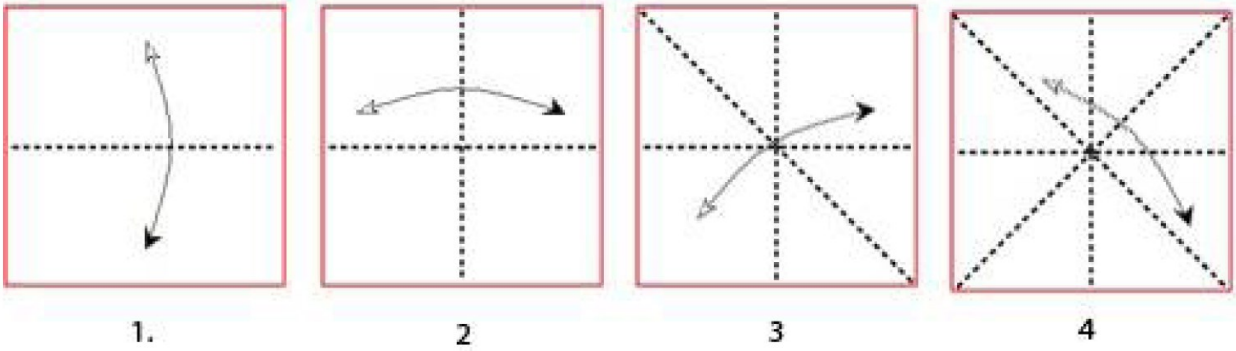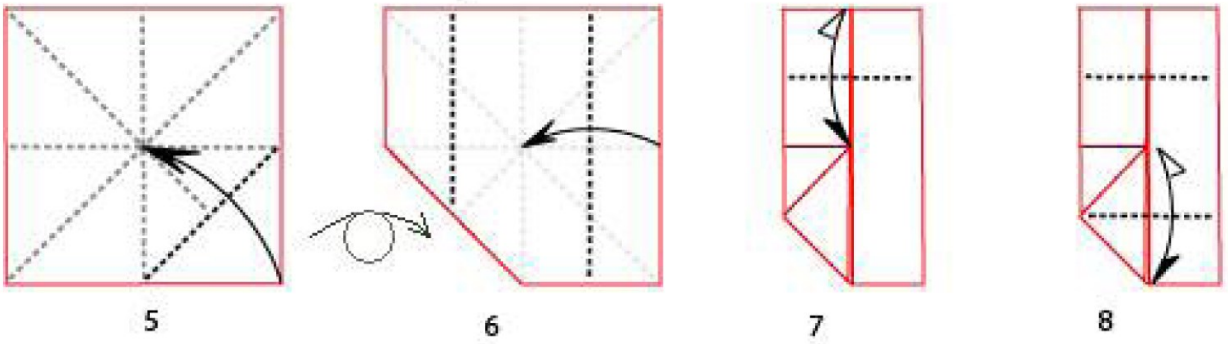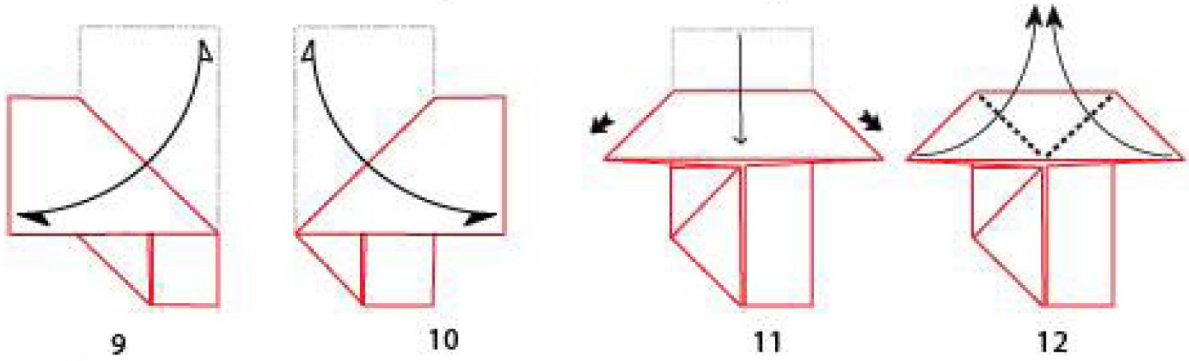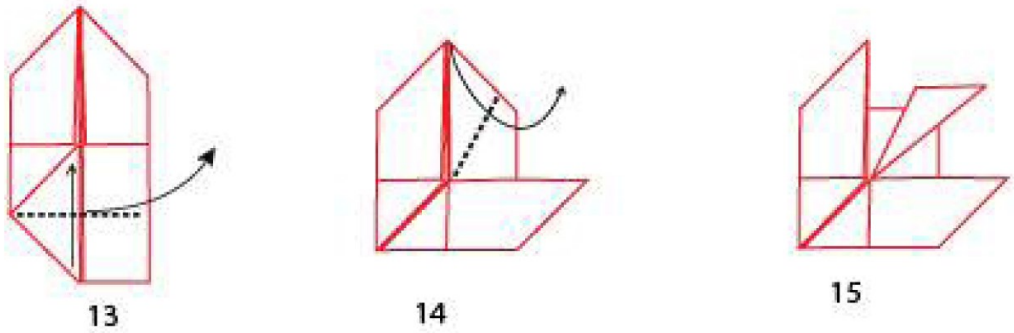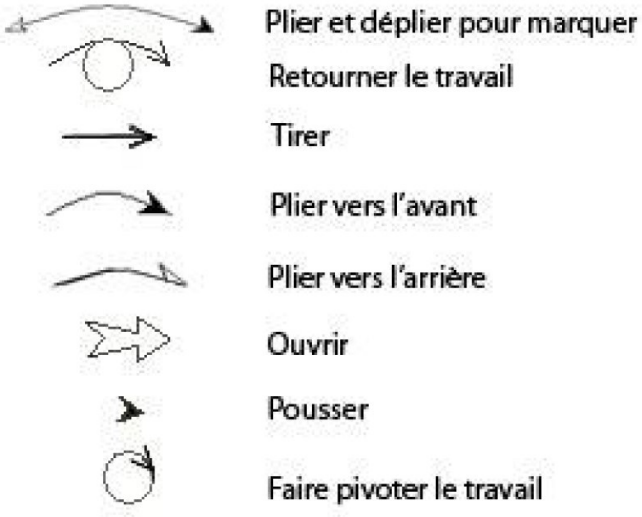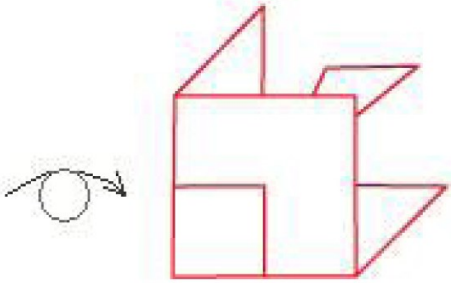
Un poisson en origami - les étapes du pliage